Lágy héjalású tető

Termékcsoport: SOUCHIER

Lamlight

Hő- és füstelvezető termékcsalád

A Lamlight hő- és füstelvezető (standard vagy szigetelt alumínium lamellákkal) ideális kemény héjalású tetőbe, vagy sávfelülvilágítóba való beépítéshez.

CE

LEÍRÁS

- A Lamlight teljeskörű hő- és füstelvezetési megoldás, saját működési mechanizmussal. A lamellákat gázrugós teleszkóppal segített pneumatikus munkahenger mozgatja.
- Az alumínium lamellák egy fix alumínium keretbe beépítve forognak.
- A lamellák szigetelt és szigeteletlen verzióban választhatók.
- A szélterelő kötelező.
- A thermoautomata kötelező.
- Egyenes vagy 5°-ban döntött lábazattal, amely kérhető hőszigetelt változatban is.

SZABÁLYOZÁS

- A Lamlight teljeskörű hő- és füstelvezetési megoldás, amely megfelel az MSZ EN 12101-2 szabványnak.

TELJESÍTMÉNY

- Hatásos áteresztő felület: Aa = Cv x Av
  - Átfolyási tényező a tetőn: Cv = 0,67 szélterelővel és lábazattal.
  - Átfolyási tényező homlokzatba szereléskor: Cv = 0,62
  - Geometriai nyílásfelület: $1 \leq Av \leq 6\ m^2$
- Megbízhatósági osztály: RE 1000 (+ 10 000)
- Szélterhelési osztály: WL 1500 Pa
- Hőellenállási osztály: B 300 °C
- Tűzvédelmi osztályba sorolás: A1 (alumíniumnál)

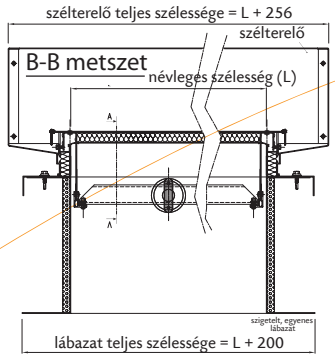

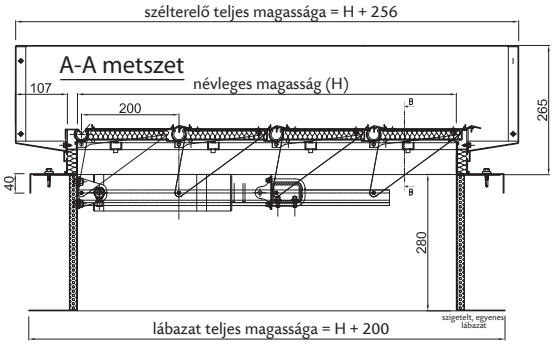

Beépítési elv Lamlight TPI, C keret, egyenes lábazat

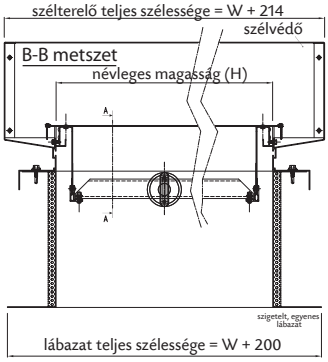

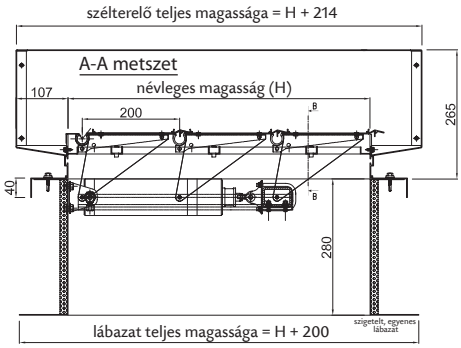

Beépítési elv Lamlight TPS, C keret, egyenes lábazat

FELÉPÍTÉS
- Alumínium keret és lamellák.
- Eloxált felület.
- Beépített mechanizmus.

MŰKÖDTETÉS FAJTÁI
- Elektromos nyitás/zárás.
- Pneumatikus nyitás/zárás.
- Biztonsági nyitás/zárás.

MÉRETHATÁROK
Homlokzatba szerelve:
- 500-2000 mm (lamellával párhuzamosan).
- 846-3046 mm (lamellára merőlegesen).

$1 \leq Av \leq 6\ m^2$.

Tetőre szerelve:
- 500-2000 mm (lamellával párhuzamosan).
- 1020- 3046 mm (lamellára merőlegesen).

$1 \leq Av \leq 6\ m^2$.

OPCIÓK
- Kapcsoló.
- Thermoautomata (70°, 103°, 138° vagy 182 °C).
- Lábazat nélkül.

BEÉPÍTÉS
Homlokzatba vagy tetőre:
- Védőburkolatra.
- Beton nyílásra.
- Száraz tetőre: speciális profil.
- Többrétegű tetőre.

HASZNÁLATI HATÁROK
- Homlokzatba építés esetén a max. nyílási szög 30°.
- Tetőbe építés esetén a max. nyílási szög 60°..